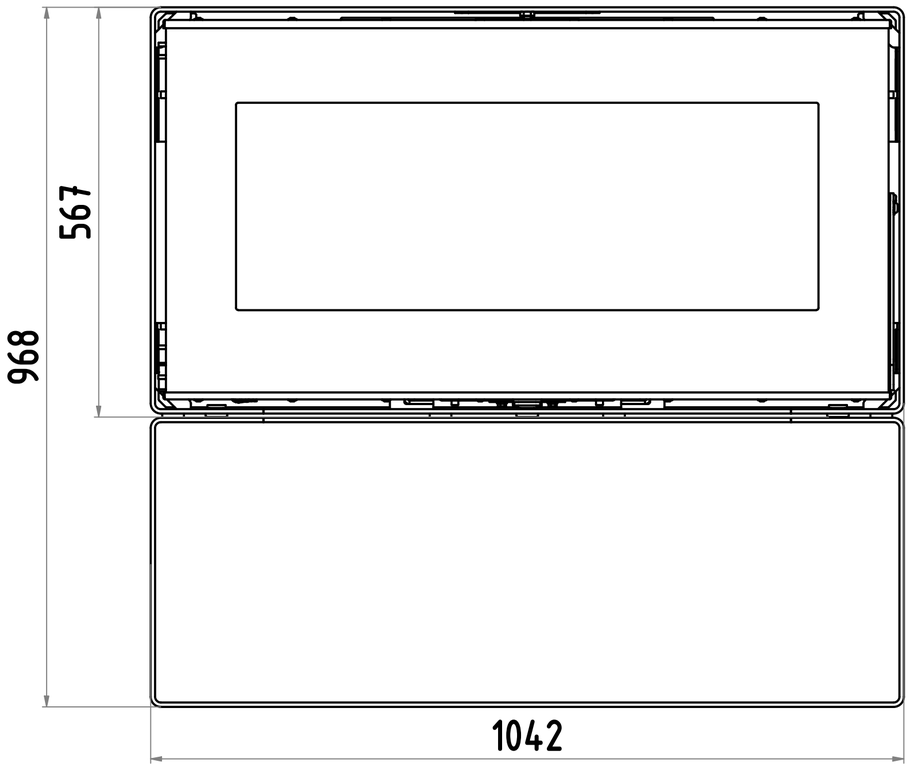

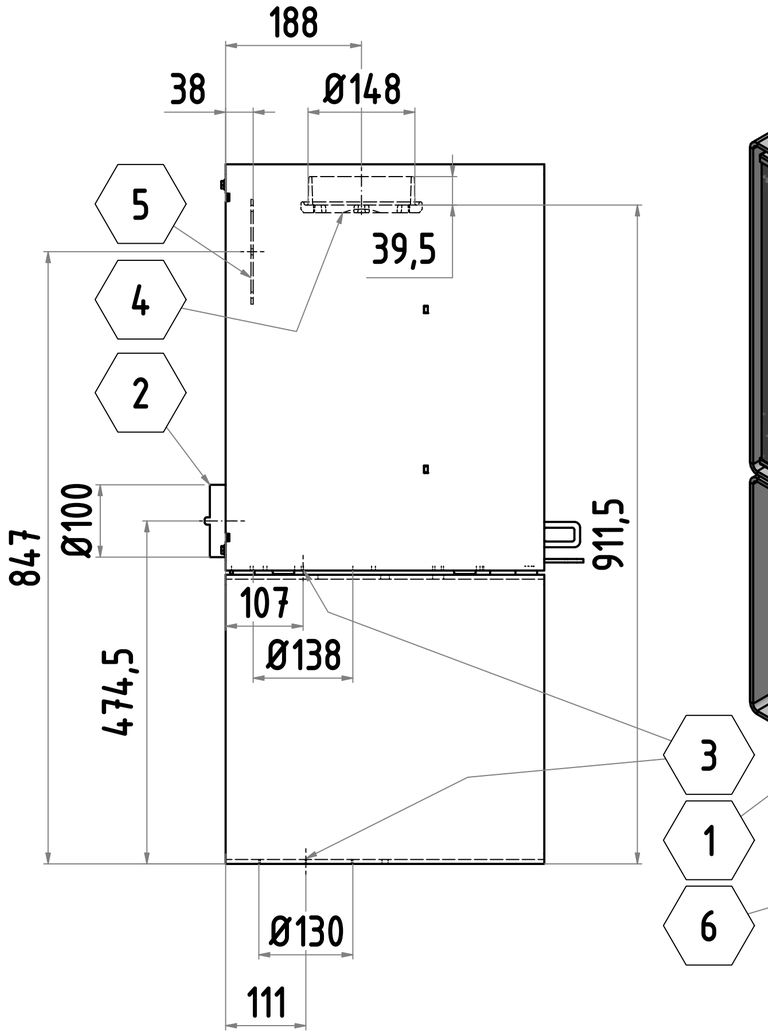

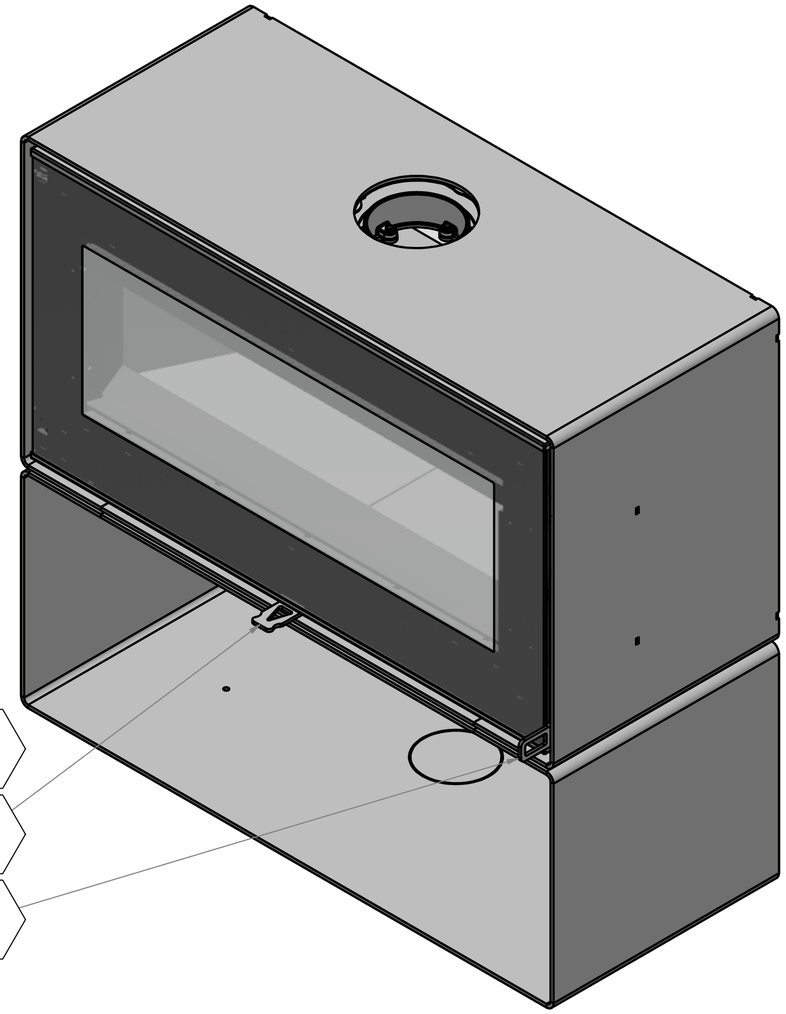

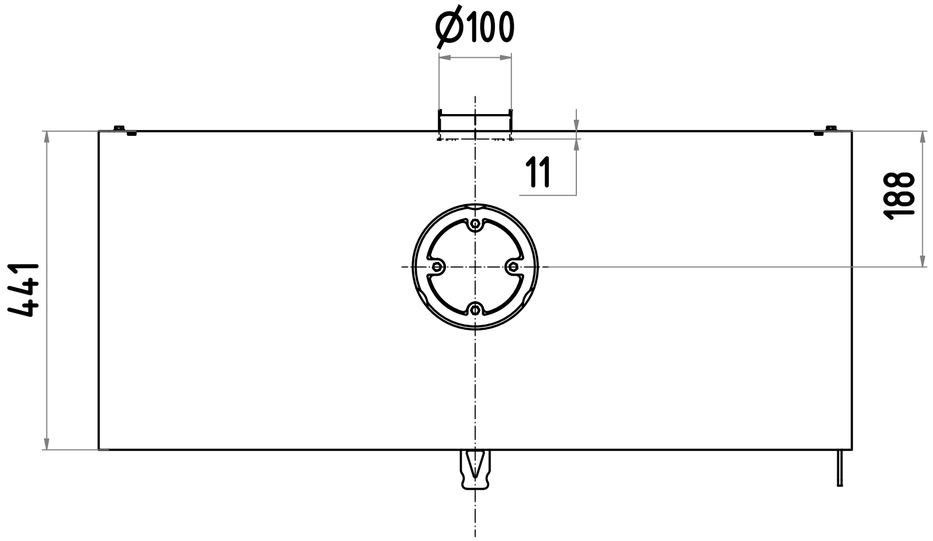

LEGENDA	
POS.	POPIS/DESCRIPTION
1	OVLADAČ VZDUCHU/AIR CONTROLER
2	CENTRÁLNÍ PŘÍVOD VZDUCHU Ø100 mm- AIRBOX/CENTRAL AIR INLET Ø100 mm - AIRBOX
3	PŘÍPRAVA PRO SPODNÍ CENTRÁLNÍ PŘÍVOD VZDUCHU - CPV/ PREPARATION FOR BOTTOM CENTRAL AIR SUPPLY
4	KOMÍNEK PRO Ø150 mm KOUŘOVOD/FLUE COLLAR FOR Ø150 mm FLUE PIPE
5	PŘÍPRAVA PRO ZADNÍ ODKOUŘENÍ/PREPARATION FOR REAR FLUE OUTLET
6	KLIKA DVEŘÍ/DOOR HANDLE

	Jméno	Podpis	Měřítko	
Navrhl	Vajbar		1:1	
Kontroloval				
Schválil			Datum	22.12.2020

AMBIFIRE

BURNING TECHNOLOGY a.s.
Stupkova 953/18
Olomouc 779 00
info@burn-tech.cz
www.ambifire.cz

Název	Verze
HLAVNÍ SESTAVA	
	list 1 /1
Číslo 005D_000_001	
	A2

Index	Změna	Datum	Podpis

005D_000_001_hlavni_sestava.iam

TAURUS FG SKLENĚNÉ DVEŘE- PODSTAVEC
TAURUS FS GLASS DOOR- PEDESTAL